ИЗВЕЩАТЕЛЬ ПОЖАРНЫЙ РУЧНОЙ АДРЕСНЫЙ
«ИПР 513-3А исп. 01»

Этикетка

АЦДР.425211.002-01 ЭТ

ИСО 9001

1 ОСНОВНЫЕ ТЕХНИЧЕСКИЕ ДАННЫЕ

1.1 Общие сведения

Извещатель пожарный ручной адресный «ИПР 513-3А исп. 01» АЦДР.425211.002-01 (в дальнейшем – извещатель) применяется в системах пожарной сигнализации и предназначен для охраны объектов от пожаров путём ручного включения сигнала пожарной тревоги при работе в составе комплекса технических средств «Орион» АЦДР.425513.016 ПС. Электропитание и информационный обмен извещателя осуществляются по двухпроводной линии связи (ДПЛС) контроллера «С2000-КДЛ». Версия программного обеспечения извещателя – v.1.03.

Извещатель рассчитан на непрерывную круглосуточную работу и относится к невосстанавливаемым, периодически обслуживаемым изделиям.

1.2 Основные технические данные

1) Энергия удара по пластиковому окну для выдачи тревожного извещения, Дж	- не менее 0,29.
2) Приложенное к окну усилие, не приводящее к выдаче тревожного извещения, Н	- не более 25.
3) Напряжение ДПЛС, В	- от 8 до 10.
4) Потребляемый ток, мА	- не более 0,5.
5) Время технической готовности, с	- не более 60.
6) Диапазон температур, °С	- от минус 30 до +55.
7) Относительная влажность воздуха, %	- до 93 при +40 °С.
8) Габаритные размеры, мм	- не более 100х100х40.
9) Масса, кг	- не более 0,2.

1.3 Комплектность

В комплект поставки извещателя входит:

– извещатель «ИПР 513-3А исп. 01»	- 1 шт.;
– этикетка АЦДР.425211.002-01 ЭТ	- 1 экз. х 10;
– ключ специальный	- 1 шт.;
– шуруп 1-3х25.016 ГОСТ 1144-80	- 2 шт.;
– дюбель 6х30	- 2 шт.

2 УКАЗАНИЯ ПО ЭКСПЛУАТАЦИИ

2.1 Схема внешних соединений

На рисунке 1 показана типовая схема соединений извещателя с «С2000-КДЛ». Клеммы 3 «-ДПЛС» и 4 «+ДПЛС» колодки ХТ1 извещателя являются дублирующими клеммами 1 «-ДПЛС» и 2 «+ДПЛС» соответственно. При эксплуатации извещателя в «С2000-КДЛ» установить тип зоны **3 «Тепловая»**, только при этом типе зоны контроллер будет формировать сообщение «Пожар» при срабатывании извещателя на пульт контроля и управления «С2000» или персональный компьютер. Способы задания и типы зон указаны в эксплуатационных документах на «С2000-КДЛ», «С2000» и АРМ «Орион».

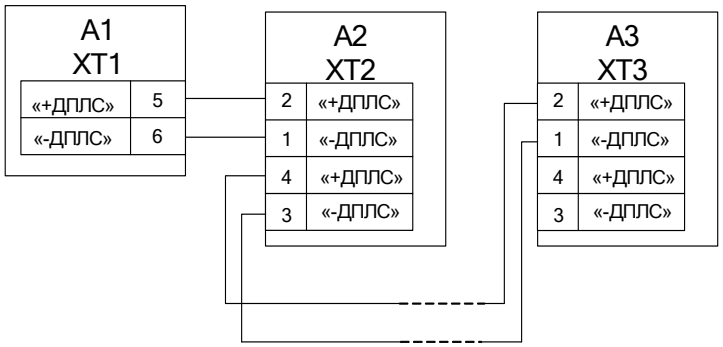

A1 - контроллер «С2000-КДЛ»; **A2**, **A3** - «ИПР 513-3А»

Рисунок 1 Схема соединений

2.2 Монтаж извещателя

Извещатель крепится двумя шурупами к стене, соблюдая требования СНиП.

2.3 Задание адреса извещателя

Извещатель обеспечивает хранение адреса обмена по ДПЛС в энергонезависимой памяти. Диапазон адресов – от 1 до 127. Извещатель поставляется с адресом 127.

Для задания адресов необходимо с пульта «С2000» или персонального компьютера послать одну из команд на «С2000-КДЛ»:

– «Программирование адреса устройства»;
– «Смена адреса устройства».

Если требуется задать адрес извещателя с неизвестным адресом или извещатели имеют одинаковый адрес, то надо воспользоваться командой «Программирование адреса устройства». Для этого с пульта или компьютера подать команду на программирование с параметром требуемого адреса. Светодиодный индикатор извещателя перейдёт в мигающий режим, указывая на режим программирования. После этого вставить ключ для тестирования и за 10 с произвести две сработки извещателя, поворачивая ключ на четверть оборота по часовой стрелке. При этом пульт или компьютер отобразят события об отключении извещателя по старому адресу и появлении извещателя по вновь запрограммированному адресу.

Если требуется присвоить новый адрес извещателю с уже известным адресом, нужно воспользоваться командой «Смена адреса устройства». Для этого с пульта или компьютера послать команду на смену адреса с указанием старого и нового адреса извещателя. При этом пульт или компьютер отобразят события об отключении извещателя по старому адресу и появлении извещателя по вновь запрограммированному. Способы задания адресов адресных устройств, подключаемых к ДПЛС, приведены в эксплуатационных документах на пульт «С2000» и АРМ «Орион».

2.4 Испытания извещателя

2.4.1 На время испытаний необходимо отключить выходы приёмно-контрольных приборов и исполнительных устройств, управляющих средствами автоматического пожаротушения (АСПТ), и известить соответствующие организации.

2.4.2 С помощью пульта или персонального компьютера взять на охрану извещатель с адресом, подлежащим проверке.

2.4.3 Произвести имитацию сработки извещателя. Для этого вставить ключ для тестирования, входящий в состав извещателя. Повернуть ключ по часовой стрелке на четверть оборота. При этом зафиксировать переход внешнего светового индикатора извещателя в режим парных миганий с периодом 2 секунды и появление сообщения «Пожар» по адресу извещателя. Перевести извещатель в состояние «Норма» поворотом ключа против часовой стрелки на четверть оборота. Зафиксировать переход внешнего светового индикатора извещателя в режим одиночных миганий с периодом 2 секунды. С помощью пульта или компьютера дать команду на сброс тревоги от извещателя.

Если сообщение «Пожар» не поступает на пульт или компьютер, это означает, что извещатель неисправен и его необходимо заменить.

2.4.4 Так как извещатель поддерживает команду «Запрос показания АЦП», то возможна оценка его состояния по отсчётам АЦП. Если извещатель находится в нормальном состоянии, то значение АЦП равно 0. Если извещатель сработал, то значение АЦП – 100.

2.4.5 После испытаний убедиться, что извещатели готовы к штатной работе. Восстановить связи приёмно-контрольных приборов и исполнительных устройств со средствами АСПТ и известить соответствующие организации о том, что система готова к штатной работе.

2.4.6 Проверку срабатывания извещателя проводить регулярно в соответствии с инструкцией по обслуживанию пожарной сигнализации объекта, выполняя 15-20 поворотов ключа в год.

Все испытания проводить с заведомо исправным оборудованием!

3 ТЕХНИЧЕСКОЕ ОБСЛУЖИВАНИЕ

Техническое обслуживание извещателя производится по планово-предупредительной системе, которая предусматривает годовое техническое обслуживание.

Работы по годовому техническому обслуживанию включают в себя:

– проверку внешнего состояния извещателя;
– проверку работоспособности согласно п. 2.4;
– проверку надёжности крепления извещателя, состояния внешних монтажных проводов, контактных соединений.

4 ГАРАНТИИ ИЗГОТОВИТЕЛЯ (ПОСТАВЩИКА)

4.1 Средний срок службы «ИПР 513-3А исп. 01» – не менее 10 лет.

4.2 Гарантийный срок эксплуатации – 18 месяцев со дня ввода извещателя в эксплуатацию, но не более 24 месяцев со дня выпуска изготовителем.

4.3 При гарантийном возврате изделия к нему обязательно должен быть приложен акт с описанием неисправности.

Рекламации направлять по адресу:

ЗАО НВП «Болид», 141070, Московская область, г. Королёв, ул. Пионерская, д. 4.
Тел./факс: (495) 775-71-55 (многоканальный), **777-40-20**, **516-93-72**. **E-mail:** info@bolid.ru, **http://**www.bolid.ru.

5 СВЕДЕНИЯ О СЕРТИФИКАЦИИ

5.1 «ИПР 513-3А исп. 01» имеет сертификат соответствия № C-RU.ПБ01.В.01238.

5.2 Производство «ИПР 513-3А исп. 01» имеет сертификат соответствия ГОСТ Р ИСО 9001-2008 № РОСС RU.ИК32.К00057.

6 ОТЛИЧИЯ ОТ ПРЕДЫДУЩИХ ВЕРСИЙ

Версия	Начало выпуска	Версия для замены	Содержание изменений	Совместимость
1.03	06.2007	1.03	Изменён алгоритм обмена по ДПЛС	«С2000-КДЛ» (все версии)
1.02	09.2006	1.03	Переход на новый тип микроконтроллера, повышена помехозащищённость	
1.01	07.2002	1.01	Изменён алгоритм программирования адреса	
1.00	12.2001	1.01		

7 СВИДЕТЕЛЬСТВО О ПРИЁМКЕ И УПАКОВЫВАНИИ

Извещатели пожарные ручные адресные «ИПР 513-3А исп. 01» АЦДР.425211.002-01 (заводские номера указаны на корпусе каждого извещателя) соответствуют требованиям АЦДР.425211.002 ТУ и НПБ 70-80 «Извещатели пожарные ручные. Общие технические требования. Методы испытаний», признаны годными для эксплуатации и упакованы ЗАО НВП «Болид».

Ответственный за приёмку и упаковывание

ОТК
М.П. _____ _____
Ф.И.О. число, месяц, год